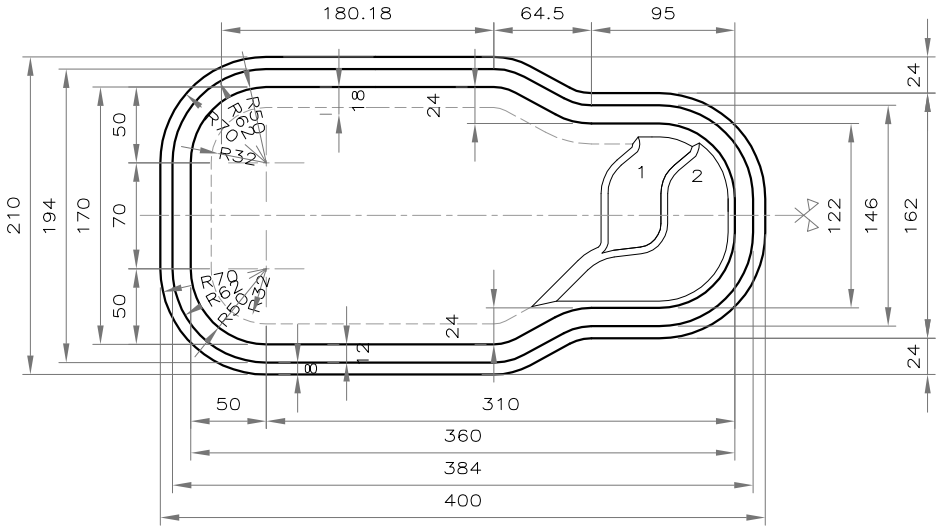

Vista Superior
Escala 1/50

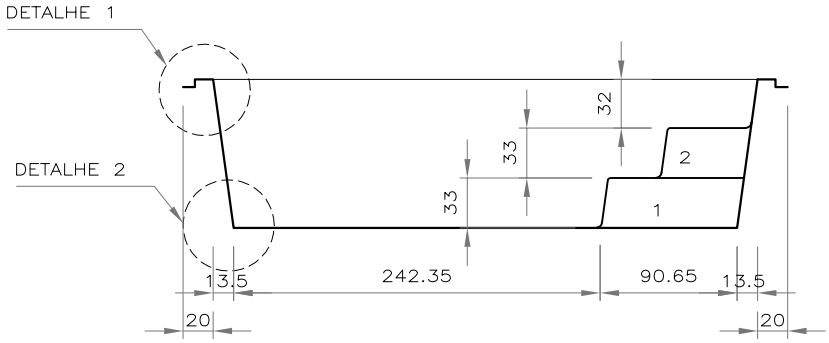

Corte Longitudinal
Escala 1/50

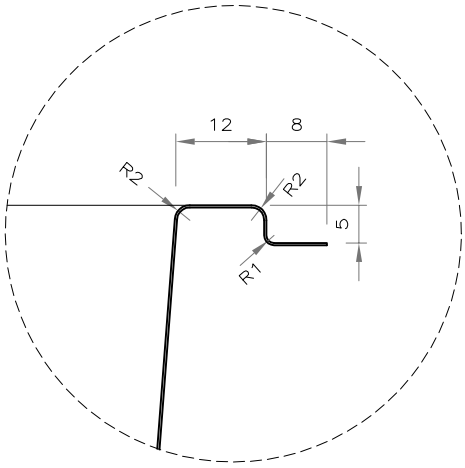

Detalhe 1
Escala 1/10

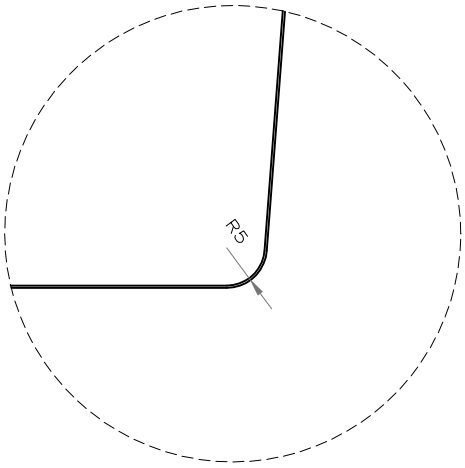

Detalhe 2
Escala 1/10